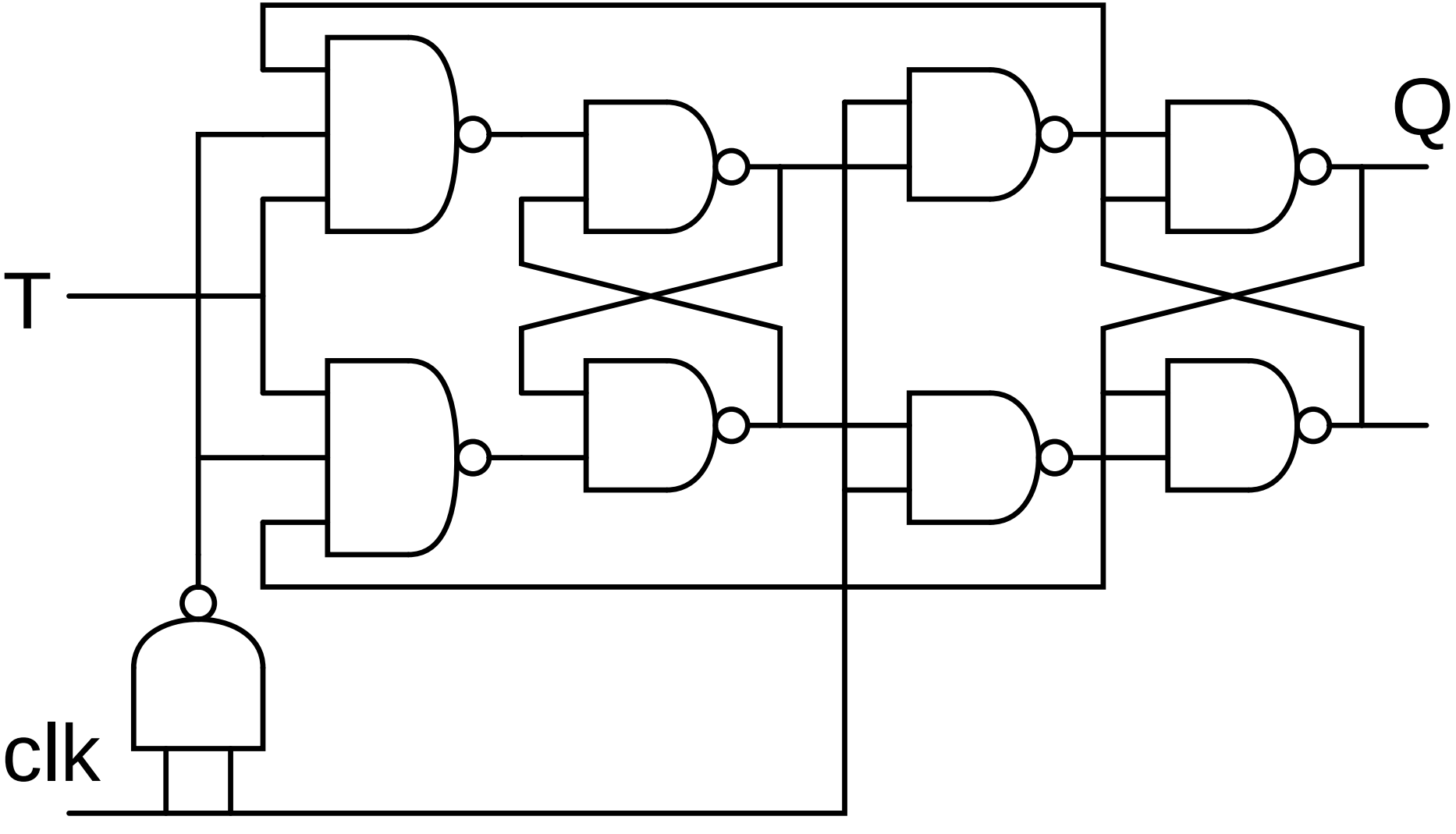
Q
T
clk